AIGNEP

Serie 01F - X2F - 02F - X2F - 03F - 04F - X4F

Elettrovalvole ad azionamento diretto
Direct acting solenoid valves
Elektroventile mit direkter Betätigung
Electrovannes a actionnement directe
Electroválvulas de accionamiento directo
Válvula Solenóide com acionamento direto

SERIE 01F
Pag. 4

Elettrovalvole ad azionamento diretto in Acciaio AISI 316L
Direct acting solenoid valves in Stainless Steel AISI 316L
Elektroventile mit direkter Betätigung Edelstahl AISI 316L
Electrovannes a actionnement directe en Acier inox AISI 316L
Electroválvulas de accionamiento directo en Acero inox AISI 316L
Válvula Solenóide com acionamento direto em Aço-inox AISI 316L

SERIE X1F
Pag. 17

Elettrovalvole ad azionamento diretto
Direct acting solenoid valves
Elektroventile mit direkter Betätigung
Electrovannes a actionnement directe
Electroválvulas de accionamiento directo
Válvula Solenóide com acionamento direto

SERIE 02F
Pag. 30

Elettrovalvole ad azionamento diretto in Acciaio Inox AISI 316L
Direct acting solenoid valves in Stainless Steel AISI 316L
Elektroventile mit direkter Betätigung Edelstahl AISI 316L
Electrovannes a actionnement directe en Acier inox AISI 316L
Electroválvulas de accionamiento directo en Acero inox AISI 316L
Válvula Solenóide com acionamento direto em Aço-inox AISI 316L

SERIE X2F
Pag. 47

Elettrovalvole a membrana
Membrane solenoid valves
Membranmagnetventile
Electrovannes a membrane
Electroválvulas accionamiento combinado
Válvula Solenóide com membrana

SERIE 03F
Pag. 60

Elettrovalvole indirette
Indirect acting solenoid valves
Indirektgesteuerte Elektroventile
Electrovannes à actionnement indirect
Electroválvulas de accionamiento indirecto
Válvula Solenóide com acionamento indireto

SERIE 04F
Pag. 67

Elettrovalvole indirette in Acciaio Inox AISI 316L
Indirect acting solenoid valves Stainless Steel AISI 316L
Indirektgesteuerte Elektroventile Edelstahl AISI 316L
Electrovannes à actionnement indirect Acier inox AISI 316L
Electroválvulas de accionamiento indirecto Acero inox AISI 316L
Válvula Solenóide com acionamento indireto Aço-inox AISI 316L

SERIE X4F
Pag. 78

Valvola di Scarico Condensa - *Condensed Drain Valve - Ablassventil Robinet de Vidange - Válvula de Vaciao - Válvula de Drenagem*

New

90975
Pag. 86

New

90985
Pag. 87

Valvola Coassiale di Intercettazione - *Coaxial Valve - Pneumatisches Axialventil - Vanne d'arrêt - Válvula de Cierre - Válvula de intercepção*

New

6054V
Pag. 95

Aignep si riserva il diritto di variare modelli e ingombri senza preavviso - *Aignep reserves the right to vary models and dimensions without notice - Aignep behält sich das Recht vor, Daten ohne Ankündigung zu ändern*
Aignep se réserve le droit de modifier les données sans préavis - Aignep se reserva el derecho de modificar modelos y dimensiones sin previo aviso - Aignep reserva-se o direito de alterar os modelos e dimensões sem prévio aviso

AIGNEP

ELETTROVALVOLE PER FLUIDI

FLUID SOLENOID VALVES
ELEKTROVENTILE FÜR FLÜSSIGKEITEN
ELECTROVANNES POUR FLUIDES
ELECTROVÁLVULAS PARA FLUIDOS
VÁLVULA SOLENÓIDE PARA FLUIDOS

Serie 01F - X1F - 02F - X2F - 03F - 04F - X4F

ELETTROVALVOLE AD AZIONAMENTO DIRETTO

DIRECT ACTING SOLENOID VALVES
ELEKTROVENTILE MIT DIREKTER BETÄTIGUNG
ELECTROVANNES A ACTIONNEMENT DIRECTE
ELECTROVÁLVULAS DE ACCIONAMIENTO DIRECTO
VÁLVULA SOLENÓIDE COM ACIONAMENTO DIRETO

SERIE 01F

Tabella dei codici di ordinazione
Ordering codes
Bestellschlüssel
Composition de la référence de commande
Tabla para definición de código
Tabela de código de compra

SERIE	MISURA *SIZE* *MASSE* *DIMENSION* *TAMAÑO* *TAMANHO*	VIE E FUNZIONE *WAYS AND FUNCTIONS* *WEGE UND FUNKTION* *VOIES ET FONCTIONS* *VÍAS Y FUNCIÓN* *VIAS E FUNÇÕES*	ORIFIZIO *ORIFICE* *DN* *PASSAGE* *ORIFICIO* *ORIFÍCIO*	MATERIALE DELLE GUARNIZIONI *SEALS MATERIAL* *WERKSTOFF DER DICHTUNGEN* *MATIÈRE DES JOINTS* *MATERIAL DE LAS JUNTAS* *MATERIAL DAS VEDAÇÕES*	
0 1 F	0 2	1	1 5	N	0
	02 = 1/8 **03 =** 1/4 **04 =** 3/8 **05 =** 1/2	**1 = 2/2NC** Normalmente chiusa *Normally closed* *Normalerweise geschlossen* *Normalement fermée* *Normalmente cerrada* *Normalmente fechada* **2 = 2/2NO** Normalmente aperta *Normally open* *Normalerweise offen* *Normalement ouverte* *Normalmente abierta* *Normalmente aberta* **3 = 3/2NC** Normalmente chiusa *Normally closed* *Normalerweise geschlossen* *Normalement fermée* *Normalmente cerrada* *Normalmente fechada* **4 = 3/2NO** Normalmente aperta *Normally open* *Normalerweise offen* *Normalement ouverte* *Normalmente abierta* *Normalmente aberta*	**15 =** 1.5 mm **02 =** 2 mm **25 =** 2.5 mm **03 =** 3 mm **04 =** 4 mm	**N =** NBR **E =** EPDM **V =** FKM	

CARATTERISTICHE TECNICHE
TECHNICAL CHARACTERISTICS
TECHNISCHE ANGABEN
CARACTÉRISTIQUES TECHNIQUES
CARACTERÍSTICAS TÉCNICAS
CARACTERÍSTICAS TÉCNICAS

2/2 NC

Materiali e Componenti — IT
1 Corpo: Ottone
2 Guarnizioni: NBR - EPDM - FKM
3 Tubo guida: Acciaio inox
4 Nucleo fisso e mobile: Acciaio inox
5 Molle: Acciaio inox

Component Parts and Materials — GB
1 Body: Brass
2 Seals: NBR - EPDM - FKM
3 Welded armature tube: Stainless steel
4 Fixed and mobile core: Stainless steel
5 Springs: Stainless steel

Komponenten und Materialien — DE
1 Körper: Messing
2 Dichtung: NBR, EPDM, FKM
3 Führungsrohr: Edelstahl
4 Kern: Edelstahl
5 Feder: Edelstahl

Matériaux et Composants — FR
1 Corps: Laiton
2 Joints: NBR, EPDM, FKM
3 Tube de pilotage: Acier inox
4 Noyau: Acier inox
5 Ressort: Acier inox

Materiales y componentes — ES
1 Cuerpo: Latón
2 Juntas: NBR - EPDM - FKM
3 Tubo guía: Acero inox.
4 Núcleo fijo y móvil: Acero inox.
5 Muelle: Acero inox.

Materiais e Componentes — PT
1 Corpo: Latão
2 Vedações: NBR, EPDM, FKM
3 Tubo Guia: Aço-inox
4 Núcleo fixo e móvel l: Aço-inox
5 Mola: Aço-inox

Bar

Pressione massima ammissibile
Maximum allowable pressure
Max. Betriebsdruck
Pression de service max.
Presión máxima admisible
Pressão máxima admissível

40 bar

Temperatura ambiente con bobine di classe H
Room temperature with coil class H
Raumtemperatur, mit Spule der Klasse H
Température ambiente, avec bobine classe H
Temperatura ambiente con bobina clase H
Temperatura ambiente com bobina de classe H

- 10 °C
+ 80 °C

Ø

Diametro operatore
Operator diameter
Durchmesser Führungsrohr
Diamètre tube de pilotage
Diámetro operador
Diâmetro do operador

10 mm

Guarnizioni *Seals* *Dichtungen* *Joints* *Juntas* *Vedações*	Temperatura *Temperature* *Temperatur* *Température* *Temperatura* *Temperatura*		Fluido *Medium* *Medium* *Fluides* *Fluido* *Fluido*
NBR	-10°C	+90°C	Aria, gas inerti, acqua max 75 °C, oli minerali, gasolio, oli combustibili *Air, inert gas, water max 75 °C, mineral oils, gas oil, fuel oils* *Luft, Edelgase, Wasser max. 75° C, Mineralöle, Diesel, Heizöl, Kraftstoffe* *Air, gas neutres, eau max. 75°C, huiles minerales, diesel, mazout* *Aire, gas inerte, agua máx. 75ºC., aceites minerales, gasóleo, fueloil* *Ar, gás inertes, água máx 75 °C, óleos minerais, gasóleo, óleos combustíveis*
FKM	-10°C	+140°C	Oli minerali, benzina, oli combustibili *Mineral oils, gasoline, gas oil, fuel oils* *Mineralöle, Benzin, Kraftstoffe* *Huiles minerales, essence, mazout* *Aceites minerales, gasolina, fueloil* *Óleos minerais, gasolina, óleos combustíveis*
EPDM	-10°C	+140°C	Acqua calda, vapore (pressione max 2.5 bar) *Hot water, steam (max pressure 2.5 bar)* *Warmwasser, Dampf (Max. Betriebsdruck 2.5bar)* *Eau chaude, vapeur (Pression de service max 2.5bar)* *Agua caliente, vapor (presión máx. 2,5 bar)* *Água quente, vapor (pressão máx 2.5 bar)*

SERIE 01F

ELETTROVALVOLE AD AZIONAMENTO DIRETTO
DIRECT ACTING SOLENOID VALVES
ELEKTROVENTILE MIT DIREKTER BETÄTIGUNG
ELECTROVANNES A ACTIONNEMENT DIRECTE
ELECTROVÁLVULAS DE ACCIONAMIENTO DIRECTO
VÁLVULA SOLENÓIDE COM ACIONAMENTO DIRETO

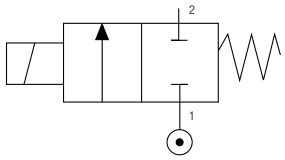

2/2 NC

Codice *Code* *Nummer* *Code* *Código* *Código*	Guarnizioni *Seals* *Dichtungen* *Joints* *Juntas* *Vedações*	Misura *Thread Size* *Gewinde* *Filetage* *Tamaño* *Tamanho*	Ø mm	Viscosità *Viscosity* *Viskosität* *Viscosité* *Viscosidad* *Viscosidade*	Kv m^3/h	Potenza *Power* *Leistung* *Puissance* *Potencia* *Potência*		ΔP bar	
		ISO228		Max cSt		DC W	AC VA	min	max
01F 02 1 15 N 0	NBR	1/8"	1,5	25	0.06	6.5	-	0	21.1
01F 02 1 15 V 0	FKM					8	-	0	40
						-	7.5	0	26
01F 02 1 15 E 0	EPDM					-	11	0	40
01F 02 1 02 N 0	NBR	1/8"	2	37	0.09	6.5	-	0	11
01F 02 1 02 V 0	FKM					8	-	0	28.7
						-	7.5	0	13.6
01F 02 1 02 E 0	EPDM					-	11	0	32.3
01F 02 1 25 N 0	NBR	1/8"	2.5	53	0.15	6.5	-	0	3.7
01F 02 1 25 V 0	FKM					8	-	0	11
						-	7.5	0	6.1
01F 02 1 25 E 0	EPDM					-	11	0	16.4
01F 02 1 03 N 0	NBR	1/8"	3	53	0.20	6.5	-	0	1.7
01F 02 1 03 V 0	FKM					8	-	0	6.2
						-	7.5	0	3.6
01F 02 1 03 E 0	EPDM					-	11	0	9.8
01F 02 1 04 N 0	NBR	1/8"	4	53	0.30	6.5	-	0	1.0
01F 02 1 04 V 0	FKM					8	-	0	2.2
						-	7.5	0	1.4
01F 02 1 04 E 0	EPDM					-	11	0	4.6
01F 03 1 15 N 0	NBR	1/4"	1,5	25	0.06	6.5	-	0	21.1
01F 03 1 15 V 0	FKM					8	-	0	40
						-	7.5	0	26
01F 03 1 15 E 0	EPDM					-	11	0	40
01F 03 1 02 N 0	NBR	1/4"	2	37	0.09	6.5	-	0	11
01F 03 1 02 V 0	FKM					8	-	0	28.7
						-	7.5	0	13.6
01F 03 1 02 E 0	EPDM					-	11	0	32.3
01F 03 1 25 N 0	NBR	1/4"	2.5	53	0.15	6.5	-	0	3.7
01F 03 1 25 V 0	FKM					8	-	0	11
						-	7.5	0	6.1
01F 03 1 25 E 0	EPDM					-	11	0	16.4
01F 03 1 03 N 0	NBR	1/4"	3	53	0.20	6.5	-	0	1.7
01F 03 1 03 V 0	FKM					8	-	0	6.2
						-	7.5	0	3.6
01F 03 1 03 E 0	EPDM					-	11	0	9.8
01F 03 1 04 N 0	NBR	1/4"	4	53	0.30	6.5	-	0	1.0
01F 03 1 04 V 0	FKM					8	-	0	2.2
						-	7.5	0	1.4
01F 03 1 04 E 0	EPDM					-	11	0	4.6

Solenoide non incluso - *Solenoid not included - Magnetspulen separat - Bobines non incluse - Bobina no incluida - Bobinas não incluído.*

1/8

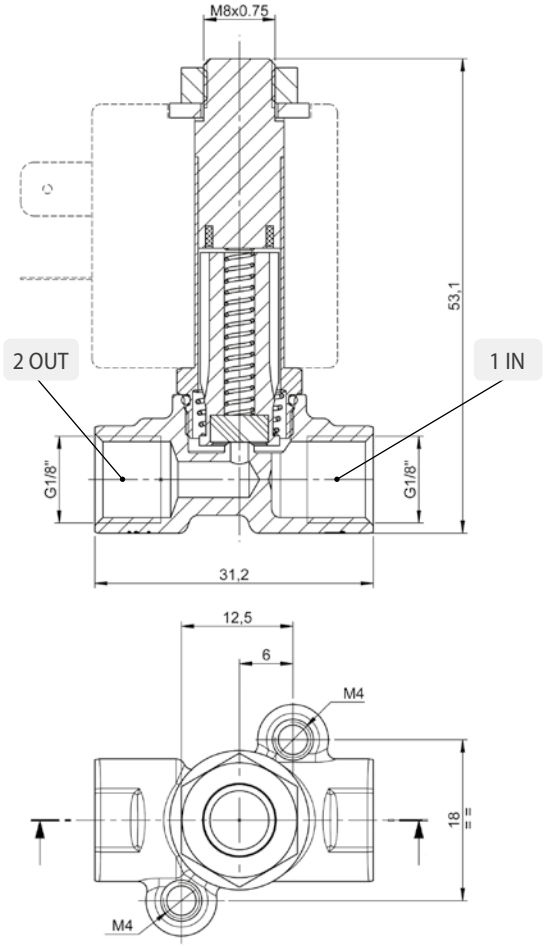
M8x0.75
53,1
2 OUT
1 IN
G1/8"
G1/8"
31,2
12,5
6
M4
18
M4

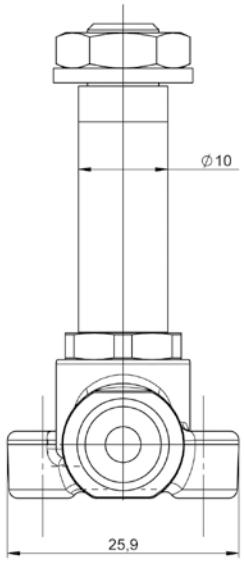
Ø10
25,9

1/4

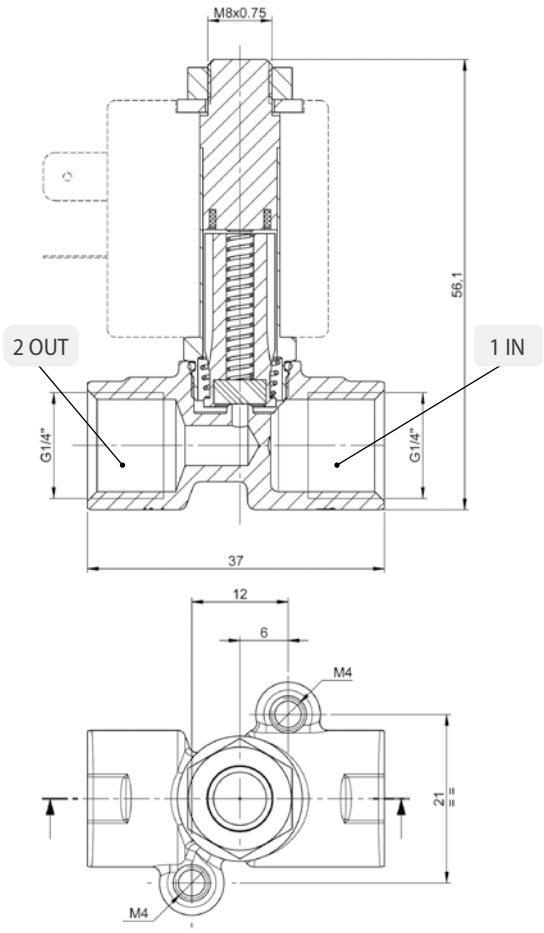
M8x0.75
56,1
2 OUT
1 IN
G1/4"
G1/4"
37
12
6
M4
21
M4

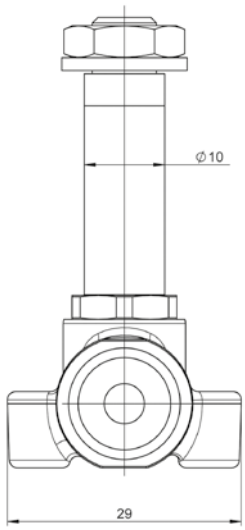
Ø10
29

CARATTERISTICHE TECNICHE
TECHNICAL CHARACTERISTICS
TECHNISCHE ANGABEN
CARACTÉRISTIQUES TECHNIQUES
CARACTERÍSTICAS TÉCNICAS
CARACTERÍSTICAS TÉCNICAS

2/2 NO

Materiali e Componenti — IT
1 Corpo: Ottone
2 Guarnizioni: NBR - EPDM - FKM
3 Tubo guida: Ottone
4 Nucleo mobile: Acciaio inox
5 Molle: Acciaio inox

Component Parts and Materials — GB
1 Body: Brass
2 Seals: NBR - EPDM - FKM
3 Armature tube: Brass
4 Mobile core: Stainless steel
5 Springs: Stainless steel

Komponenten und Materialien — DE
1 Körper: Messing
2 Dichtung: NBR, EPDM, FKM
3 Führungsrohr: Messing
4 Kern: Edelstahl
5 Feder: Edelstahl

Matériaux et Composants — FR
1 Corps: Laiton
2 Joints: NBR, EPDM, FKM
3 Tube de pilotage: Laitonl
4 Noyau: Acier inox
5 Ressort: Acier inox

Materiales y Componentes — ES
1 Cuerpo: Latón
2 Juntas: NBR - EPDM - FKM
3 Tubo guía: Acero inox.
4 Núcleo móvil: Acero inox.
5 Muelle: Acero inox

Materiais e Componentes — PT
1 Corpo: Latão
2 Vedações: NBR – EPDM – FKM
3 Tubo Guia: Aço-inox
4 Núcleo fixo e móvel l: Aço-inox
5 Mola: Aço-inox

Bar

Pressione massima ammissibile
Maximum allowable pressure
Max. Betriebsdruck
Pression de service max.
Presión máxima admisible
Pressão máxima admissível

40 bar

Temperatura ambiente con bobine di classe H
Room temperature with coil class H
Raumtemperatur, mit Spule der Klasse H
Température ambiente, avec bobine classe H
Temperatura ambiente con bobina clase H
Temperatura ambiente com bobina de classe H

- 10 °C
+ 80 °C

Ø

Diametro operatore
Operator diameter
Durchmesser Führungsrohr
Diamètre tube de pilotage
Diámetro operador
Diâmetro do operador

10 mm

Guarnizioni *Seals* *Dichtungen* *Joints* *Juntas* *Vedações*	Temperatura *Temperature* *Temperatur* *Température* *Temperatura* *Temperatura*		Fluido *Medium* *Medium* *Fluides* *Fluido* *Fluido*
NBR	-10°C	+90°C	Aria, gas inerti, acqua max 75 °C, oli minerali, gasolio, oli combustibili *Air, inert gas, water max 75 °C, mineral oils, gas oil, fuel oils* *Luft, Edelgase, Wasser max. 75° C, Mineralöle, Diesel, Heizöl, Kraftstoffe* *Air, gas neutres, eau max. 75°C, huiles minerales, diesel, mazout* *Aire, gas inerte, agua máx. 75ºC., aceites minerales, gasóleo, fueloil* *Ar, gás inertes, água máx 75 °C, óleos minerais, gasóleo, óleos combustíveis*
FKM	-10°C	+140°C	Oli minerali, benzina, oli combustibili *Mineral oils, gasoline, gas oil, fuel oils* *Mineralöle, Benzin, Kraftstoffe* *Huiles minerales, essence, mazout* *Aceites minerales, gasolina, fueloil* *Óleos minerais, gasolina, óleos combustíveis*
EPDM	-10°C	+140°C	Acqua calda, vapore (pressione max 2.5 bar) *Hot water, steam (max pressure 2.5 bar)* *Warmwasser, Dampf (Max. Betriebsdruck 2.5bar)* *Eau chaude, vapeur (Pression de service max 2.5bar)* *Agua caliente, vapor (presión máx. 2,5 bar)* *Água quente, vapor (pressão máx 2.5 bar)*

SERIE 01F

ELETTROVALVOLE AD AZIONAMENTO DIRETTO
DIRECT ACTING SOLENOID VALVES
ELEKTROVENTILE MIT DIREKTER BETÄTIGUNG
ELECTROVANNES A ACTIONNEMENT DIRECTE
ELECTROVÁLVULAS DE ACCIONAMIENTO DIRECTO
VÁLVULA SOLENÓIDE COM ACIONAMENTO DIRETO

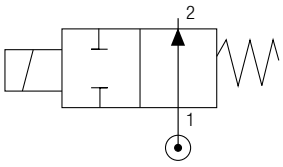

2/2 NO

Codice *Code* *Nummer* *Code* *Código* *Código*	Guarnizioni *Seals* *Dichtungen* *Joints* *Juntas* *Vedações*	Misura *Thread Size* *Gewinde* *Filetage* *Tamaño* *Tamanho*	Ø mm	Viscosità *Viscosity* *Viskosität* *Viscosité* *Viscosidad* *Viscosidade*	Kv m^3/h	Potenza *Power* *Leistung* *Puissance* *Potencia* *Potência*		ΔP bar	
		ISO228		Max cSt		DC W	AC VA	min	max
01F 02 2 15 N 0	NBR	1/8"	1,5	25	0.06	8	-	0	17
01F 02 2 15 V 0	FKM					-	7.5	0	17
01F 02 2 15 E 0	EPDM					-	11	0	17
01F 02 2 02 N 0	NBR	1/8"	2	37	0.09	8	-	0	9.5
01F 02 2 02 V 0	FKM					-	7.5	0	9.5
01F 02 2 02 E 0	EPDM					-	11	0	9.5
01F 02 2 25 N 0	NBR	1/8"	2.5	53	0.15	8	-	0	6.1
01F 02 2 25 V 0	FKM					-	7.5	0	6.1
01F 02 2 25 E 0	EPDM					-	11	0	6.1
01F 02 2 03 N 0	NBR	1/8"	3	53	0.20	8	-	0	4.2
01F 02 2 03 V 0	FKM					-	7.5	0.7	4.2
01F 02 2 03 E 0	EPDM					-	11	0	4.2
01F 02 2 04 N 0	NBR	1/8"	4	53	0.30	8	-	0	2.4
01F 02 2 04 V 0	FKM					-	7.5	0	2.4
01F 02 2 04 E 0	EPDM					-	11	0	2.4
01F 03 2 15 N 0	NBR	1/4"	1,5	25	0.06	8	-	0	17
01F 03 2 15 V 0	FKM					-	7.5	0	17
01F 03 2 15 E 0	EPDM					-	11	0	17
01F 03 2 02 N 0	NBR	1/4"	2	37	0.09	8	-	0	9.5
01F 03 2 02 V 0	FKM					-	7.5	0	9.5
01F 03 2 02 E 0	EPDM					-	11	0	9.5
01F 03 2 25 N 0	NBR	1/4"	2.5	53	0.15	8	-	0	6.1
01F 03 2 25 V 0	FKM					-	7.5	0	6.1
01F 03 2 25 E 0	EPDM					-	11	0	6.1
01F 03 2 03 N 0	NBR	1/4"	3	53	0.20	8	-	0	4.2
01F 03 2 03 V 0	FKM					-	7.5	0.7	4.2
01F 03 2 03 E 0	EPDM					-	11	0	4.2
01F 03 2 04 N 0	NBR	1/4"	4	53	0.30	8	-	0	2.4
01F 03 2 04 V 0	FKM					-	7.5	0	2.4
01F 03 2 04 E 0	EPDM					-	11	0	2.4

Solenoide non incluso - *Solenoid not included - Magnetspulen separat - Bobines non incluse - Bobina no incluida - Bobinas não incluído.*

1/8

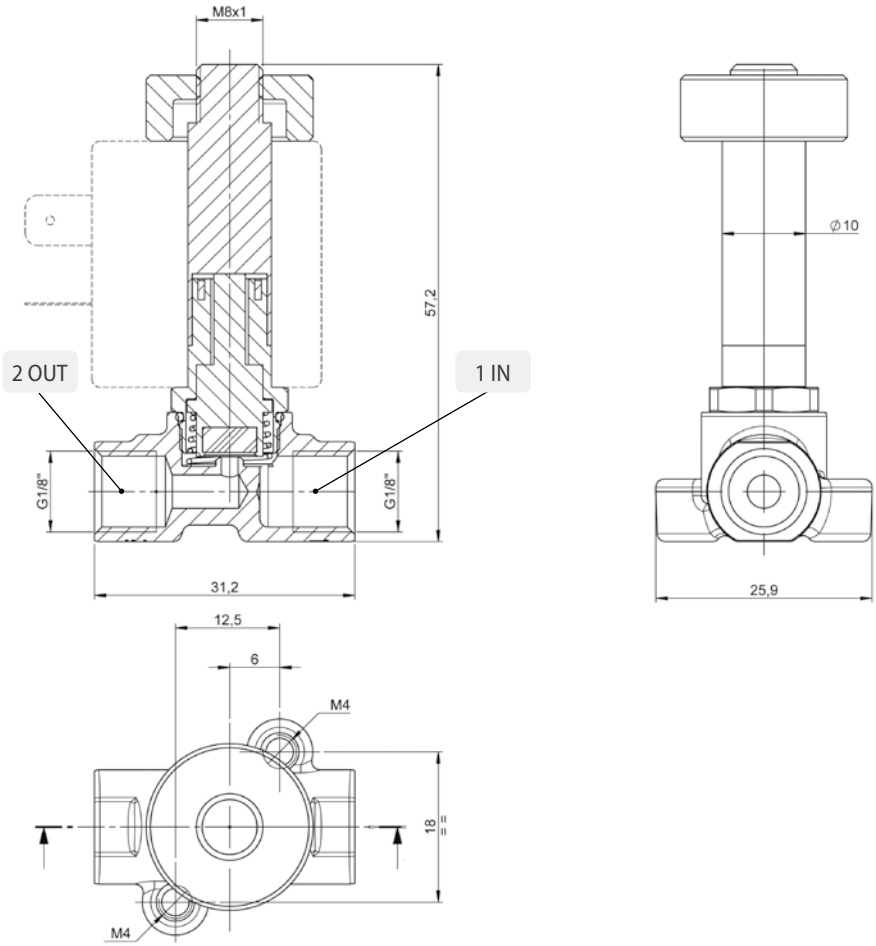
M8x1
57,2
2 OUT
1 IN
G1/8"
G1/8"
31,2
Ø10
25,9
12,5
6
M4
18
M4

1/4

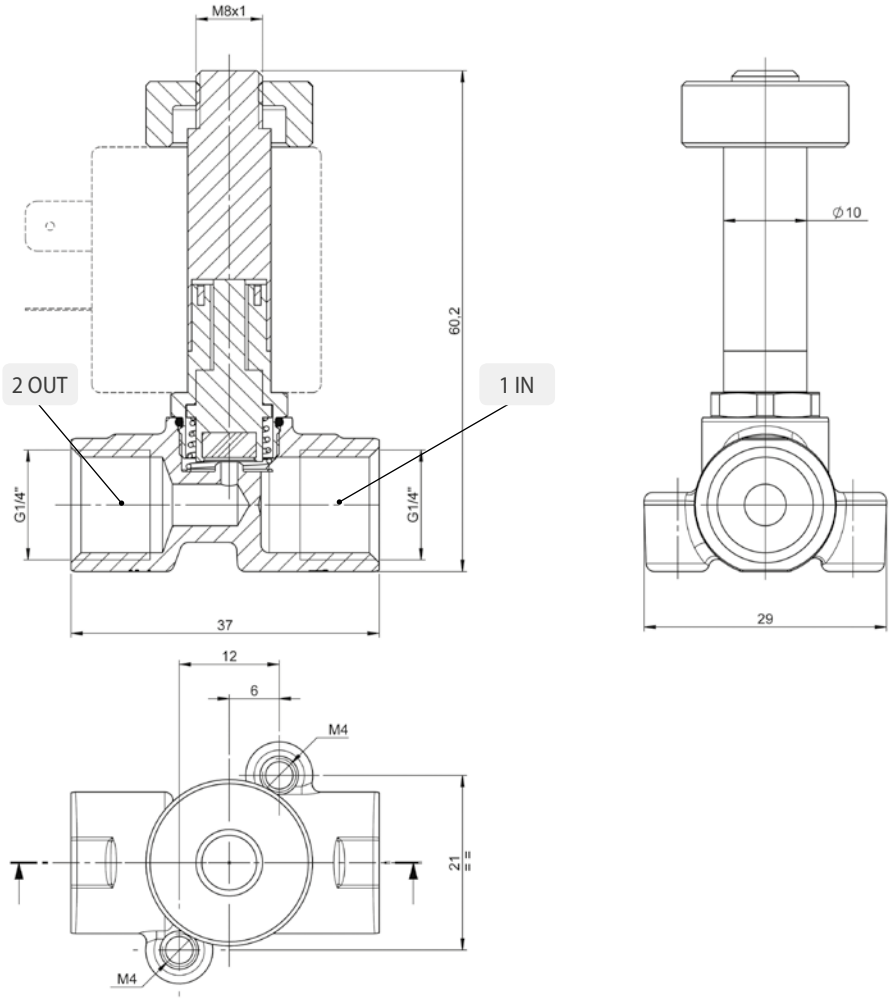
M8x1
60,2
2 OUT
1 IN
G1/4"
G1/4"
37
Ø10
29
12
6
M4
21
M4

CARATTERISTICHE TECNICHE
TECHNICAL CHARACTERISTICS
TECHNISCHE ANGABEN
CARACTÉRISTIQUES TECHNIQUES
CARACTERÍSTICAS TÉCNICAS
CARACTERÍSTICAS TÉCNICAS

3/2 NC

Materiali e Componenti — IT
1 Corpo: Ottone
2 Guarnizioni: NBR - EPDM - FKM
3 Tubo guida: Acciaio inox
4 Nucleo fisso e mobile: Acciaio inox
5 Molle: Acciaio inox

Component Parts and Materials — GB
1 Body: Brass
2 Seals: NBR - EPDM - FKM
3 Welded armature tube: Stainless steel
4 Fixed and mobile core: Stainless steel
5 Springs: Stainless steel

Komponenten und Materialien — DE
1 Körper: Messing
2 Dichtung: NBR, EPDM, FKM
3 Führungsrohr: Edelstahl
4 Kern: Edelstahl
5 Feder: Edelstahl

Matériaux et Composants — FR
1 Corps: Laiton
2 Joints: NBR, EPDM, FKM
3 Tube de pilotage: Acier inox
4 Noyau: Acier inox
5 Ressort: Acier inox

Materiales y Componentes — ES
1 Cuerpo: Latón
2 Juntas: NBR - EPDM - FKM
3 Tubo guía: Acero inox.
4 Núcleo fijo y móvil: Acero inox.
5 Muelle: Acero inox

Materiais e Componentes — PT
1 Corpo: Latão
2 Vedações: NBR, EPDM, FKM
3 Tubo Guia: Aço-inox
4 Núcleo fixo e móvel I: Aço-inox
5 Mola: Aço-inox

Bar

Pressione massima ammissibile
Maximum allowable pressure
Max. Betriebsdruck
Pression de service max.
Presión máxima admisible
Pressão máxima admissível

40 bar

Temperatura ambiente con bobine di classe H
Room temperature with coil class H
Raumtemperatur, mit Spule der Klasse H
Température ambiente, avec bobine classe H
Temperatura ambiente bobina clase H
Temperatura ambiente com bobina de classe H

- 10 °C
+ 80 °C

Ø

Diametro operatore
Operator diameter
Durchmesser Führungsrohr
Diamètre tube de pilotage
Diámetro operador
Diâmetro do operador

10 mm

Guarnizioni *Seals* *Dichtungen* *Joints* *Juntas* *Vedações*	Temperatura *Temperature* *Temperatur* *Température* *Temperatura* *Temperatura*		Fluido *Medium* *Medium* *Fluides* *Fluido* *Fluido*
NBR	-10°C	+90°C	Aria, gas inerti, acqua max 75 °C, oli minerali, gasolio, oli combustibili *Air, inert gas, water max 75 °C, mineral oils, gas oil, fuel oils* *Luft, Edelgase, Wasser max. 75° C, Mineralöle, Diesel, Heizöl, Kraftstoffe* *Air, gas neutres, eau max. 75°C, huiles minerales, diesel, mazout* *Aire, gas inerte, agua máx. 75ºC., aceites minerales, gasóleo, fueloil* *Ar, gás inertes, água máx 75 °C, óleos minerais, gasóleo, óleos combustíveis*
FKM	-10°C	+140°C	Oli minerali, benzina, oli combustibili *Mineral oils, gasoline, gas oil, fuel oils* *Mineralöle, Benzin, Kraftstoffe* *Huiles minerales, essence, mazout* *Aceites minerales, gasolina, fueloil* *Óleos minerais, gasolina, óleos combustíveis*
EPDM	-10°C	+140°C	Acqua calda, vapore (pressione max 2.5 bar) *Hot water, steam (max pressure 2.5 bar)* *Warmwasser, Dampf (Max. Betriebsdruck 2.5bar)* *Eau chaude, vapeur (Pression de service max 2.5bar)* *Agua caliente, vapor (presión máx. 2,5 bar)* *Água quente, vapor (pressão máx 2.5 bar)*

SERIE 01F

ELETTROVALVOLE AD AZIONAMENTO DIRETTO
DIRECT ACTING SOLENOID VALVES
ELEKTROVENTILE MIT DIREKTER BETÄTIGUNG
ELECTROVANNES A ACTIONNEMENT DIRECTE
ELECTROVÁLVULAS DE ACCIONAMIENTO DIRECTO
VÁLVULA SOLENÓIDE COM ACIONAMENTO DIRETO

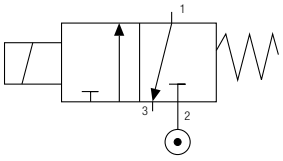

3/2 NC

Codice *Code* *Nummer* *Code* *Código* *Código*	Guarnizioni *Seals* *Dichtungen* *Joints* *Juntas* *Vedações*	Misura *Thread Size* *Gewinde* *Filetage* *Tamaño* *Tamanho*	Ø mm		Viscosità *Viscosity* *Viskosität* *Viscosité* *Viscosidad* *Viscosidade*	Kv m^3/h		Potenza *Power* *Leistung* *Puissance* *Potencia* *Potência*		ΔP bar	
		ISO228	IN	EXH	Max cSt	IN	EXH	DC W	AC VA	min	max
01F 02 3 15 N 0	NBR	1/8"	1,5	1.4	25	0.06	0.05	6.5	-	0	13.5
01F 02 3 15 V 0	FKM							8	-	0	13.5
								-	7.5	0	13.5
01F 02 3 15 E 0	EPDM							-	11	0	13.5
01F 02 3 02 N 0	NBR	1/8"	2	1.4	37	0.09	0.05	6.5	-	0	8
01F 02 3 02 V 0	FKM							8	-	0	8
								-	7.5	0	8
01F 02 3 02 E 0	EPDM							-	11	0	8
01F 02 3 25 N 0	NBR	1/8"	2.5	1.4	53	0.15	0.05	6.5	-	0.2	5
01F 02 3 25 V 0	FKM							8	-	0	5
								-	7.5	0	5
01F 02 3 25 E 0	EPDM							-	11	0	5
01F 02 3 03 N 0	NBR	1/8"	3	1.4	53	0.20	0.05	6.5	-	0.8	3.5
01F 02 3 03 V 0	FKM							8	-	0	3.5
								-	7.5	0	3.5
01F 02 3 03 E 0	EPDM							-	11	0	3.5
01F 02 3 04 N 0	NBR	1/8"	4	1.4	53	0.30	0.05	6.5	-	0.7	2
01F 02 3 04 V 0	FKM							8	-	0	2
								-	7.5	0	2
01F 02 3 04 E 0	EPDM							-	11	0	2
01F 03 3 15 N 0	NBR	1/4"	1,5	1.4	25	0.06	0.05	6.5	-	0	13.5
01F 03 3 15 V 0	FKM							8	-	0	13.5
								-	7.5	0	13.5
01F 03 3 15 E 0	EPDM							-	11	0	13.5
01F 03 3 02 N 0	NBR	1/4"	2	1.4	37	0.09	0.05	6.5	-	0	8
01F 03 3 02 V 0	FKM							8	-	0	8
								-	7.5	0	8
01F 03 3 02 E 0	EPDM							-	11	0	8
01F 03 3 25 N 0	NBR	1/4"	2.5	1.4	53	0.15	0.05	6.5	-	0.2	5
01F 03 3 25 V 0	FKM							8	-	0	5
								-	7.5	0	5
01F 03 3 25 E 0	EPDM							-	11	0	5
01F 03 3 03 N 0	NBR	1/4"	3	1.4	53	0.20	0.05	6.5	-	0.8	3.5
01F 03 3 03 V 0	FKM							8	-	0	3.5
								-	7.5	0	3.5
01F 03 3 03 E 0	EPDM							-	11	0	3.5
01F 03 3 04 N 0	NBR	1/4"	4	1.4	53	0.30	0.05	6.5	-	0.7	2
01F 03 3 04 V 0	FKM							8	-	0	2
								-	7.5	0	2
01F 03 3 04 E 0	EPDM							-	11	0	2

Solenoide non incluso - *Solenoid not included - Magnetspulen separat - Bobines non incluse - Bobina no incluida - Bobinas não incluído.*

1/8

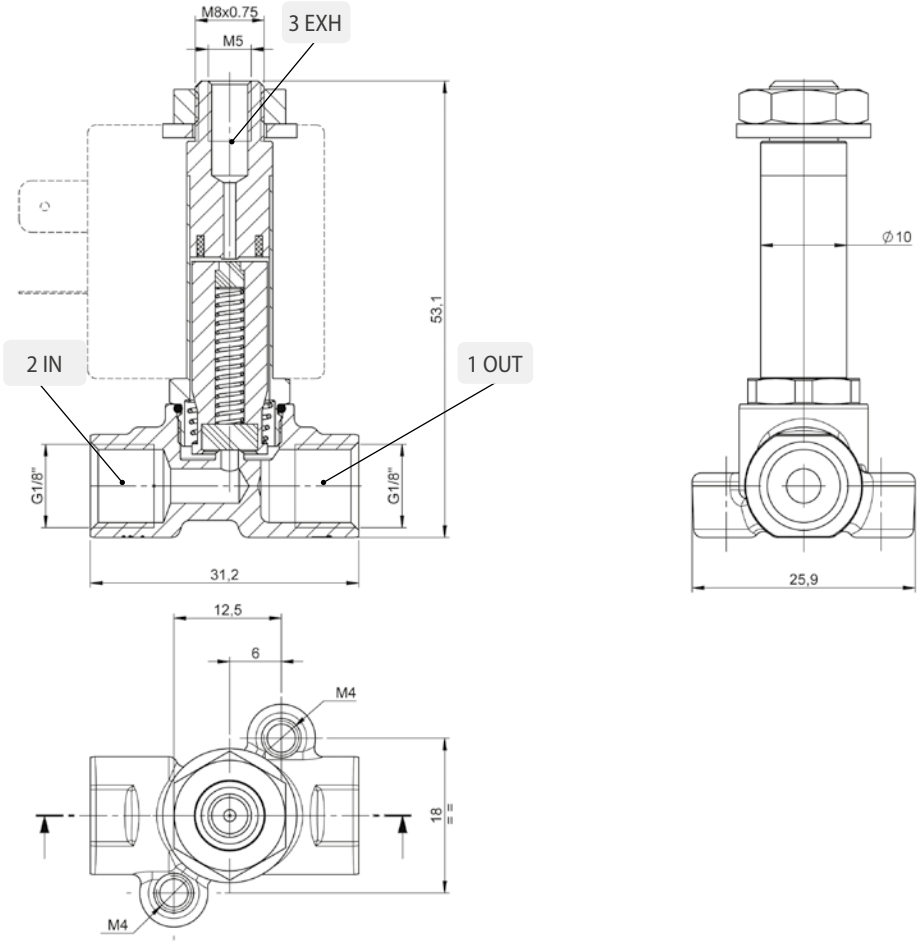
M8x0.75
M5
3 EXH
2 IN
1 OUT
53,1
G1/8"
G1/8"
31,2
Ø10
25,9
12,5
6
M4
18
M4

1/4

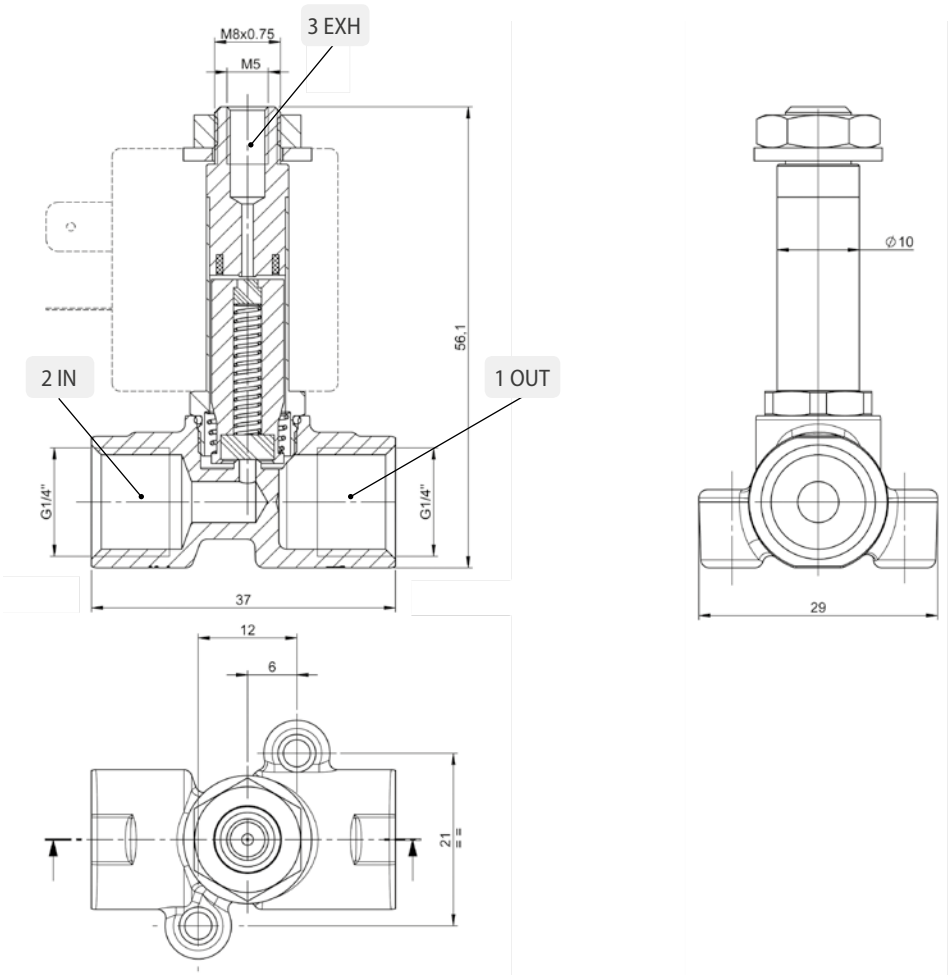
M8x0.75
M5
3 EXH
2 IN
1 OUT
56,1
G1/4"
G1/4"
37
Ø10
29
12
6
21

CARATTERISTICHE TECNICHE
TECHNICAL CHARACTERISTICS
TECHNISCHE ANGABEN
CARACTÉRISTIQUES TECHNIQUES
CARACTERÍSTICAS TÉCNICAS
CARACTERÍSTICAS TÉCNICAS

3/2 NO

Materiali e Componenti — IT
1 Corpo: Ottone
2 Guarnizioni: NBR - EPDM - FKM
3 Tubo guida: Acciaio inox
4 Nucleo fisso e mobile: Acciaio inox
5 Molle: Acciaio inox

Component Parts and Materials — GB
1 Body: Brass
2 Seals: NBR - EPDM - FKM
3 Welded armature tube: Stainless steel
4 Fixed and mobile core: Stainless steel
5 Springs: Stainless steel

Komponenten und Materialien — DE
1 Körper: Messing
2 Dichtung: NBR, EPDM, FKM
3 Führungsrohr: Edelstahl
4 Kern: Edelstahl
5 Feder: Edelstahl

Matériaux et Composants — FR
1 Corps: Laiton
2 Joints: NBR, EPDM, FKM
3 Tube de pilotage: Acier inox
4 Noyau: Acier inox
5 Ressort: Acier inox

Materiales y Componentes — ES
1 Cuerpo: Latón
2 Juntas: NBR - EPDM - FKM
3 Tubo guía: Acero inox.
4 Núcleo fijo y móvil: Acero inox.
5 Muelle: Acero inox

Materiais e Componentes — PT
1 Corpo: Latão
2 Vedações: NBR, EPDM, FKM
3 Tubo Guia: Aço-inox
4 Núcleo fixo e móvel I: Aço-inox
5 Mola: Aço-inox

Bar

Pressione massima ammissibile
Maximum allowable pressure
Max. Betriebsdruck
Pression de service max.
Presión máxima admisible
Pressão máxima admissível

40 bar

Temperatura ambiente con bobine di classe H
Room temperature with coil class H
Raumtemperatur, mit Spule der Klasse H
Température ambiente, avec bobine classe H
Temperatura ambiente con bobina clase H
Temperatura ambiente com bobina de classe H

- 10 °C
+ 80 °C

Ø

Diametro operatore
Operator diameter
Durchmesser Führungsrohr
Diamètre tube de pilotage
Diámetro operador
Diâmetro do operador

10 mm

Guarnizioni *Seals* *Dichtungen* *Joints* *Juntas* *Vedações*	Temperatura *Temperature* *Temperatur* *Température* *Temperatura* *Temperatura*		Fluido *Medium* *Medium* *Fluides* *Fluido* *Fluido*
NBR	-10°C	+90°C	Aria, gas inerti, acqua max 75 °C, oli minerali, gasolio, oli combustibili *Air, inert gas, water max 75 °C, mineral oils, gas oil, fuel oils* *Luft, Edelgase, Wasser max. 75° C, Mineralöle, Diesel, Heizöl, Kraftstoffe* *Air, gas neutres, eau max. 75°C, huiles minerales, diesel, mazout* *Aire, gas inerte, agua máx. 75ºC., aceites minerales, gasóleo, fueloil* *Ar, gás inertes, água máx 75 °C, óleos minerais, gasóleo, óleos combustíveis*
FKM	-10°C	+140°C	Oli minerali, benzina, oli combustibili *Mineral oils, gasoline, gas oil, fuel oils* *Mineralöle, Benzin, Kraftstoffe* *Huiles minerales, essence, mazout* *Aceites minerales, gasolina, fueloil* *Óleos minerais, gasolina, óleos combustíveis*
EPDM	-10°C	+140°C	Acqua calda, vapore (pressione max 2.5 bar) *Hot water, steam (max pressure 2.5 bar)* *Warmwasser, Dampf (Max. Betriebsdruck 2.5bar)* *Eau chaude, vapeur (Pression de service max 2.5bar)* *Agua caliente, vapor (presión máx. 2,5 bar)* *Água quente, vapor (pressão máx 2.5 bar)*

SERIE 01F

ELETTROVALVOLE AD AZIONAMENTO DIRETTO
DIRECT ACTING SOLENOID VALVES
ELEKTROVENTILE MIT DIREKTER BETÄTIGUNG
ELECTROVANNES A ACTIONNEMENT DIRECTE
ELECTROVÁLVULAS DE ACCIONAMIENTO DIRECTO
VÁLVULA SOLENÓIDE COM ACIONAMENTO DIRETO

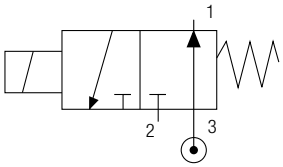

3/2 NO

Codice *Code Nummer Code Código Código*	Guarnizioni *Seals Dichtungen Joints Juntas Vedações*	Misura *Thread Size Gewinde Filetage Tamaño Tamanho*	Ø mm		Viscosità *Viscosity Viskosität Viscosité Viscosidad Viscosidade*	Kv m^3/h		Potenza *Power Leistung Puissance Potencia Potência*		ΔP bar	
		ISO228	IN	EXH	Max cSt	IN	EXH	DC W	AC VA	min	max
01F 02 4 15 N 0	NBR	1/8"	1.4	1,5	25	0.05	0.06	6.5	-	0	5.5
01F 02 4 15 V 0	FKM							8	-	0	8.5
01F 02 4 15 E 0	EPDM							-	7.5	0	7.5
								-	11	0	11.5
01F 02 4 02 N 0	NBR	1/8"	1.4	2	37	0.05	0.09	6.5	-	0	5.5
01F 02 4 02 V 0	FKM							8	-	0	8.5
01F 02 4 02 E 0	EPDM							-	7.5	0	7.5
								-	11	0	11.5
01F 02 4 25 N 0	NBR	1/8"	1.4	2.5	53	0.05	0.15	6.5	-	0	4
01F 02 4 25 V 0	FKM							8	-	0	7
01F 02 4 25 E 0	EPDM							-	7.5	0	6.5
								-	11	0	10.5
01F 03 4 15 N 0	NBR	1/4"	1.4	1,5	25	0.05	0.06	6.5	-	0	5.5
01F 03 4 15 V 0	FKM							8	-	0	8.5
01F 03 4 15 E 0	EPDM							-	7.5	0	7.5
								-	11	0	11.5
01F 03 4 02 N 0	NBR	1/4"	1.4	2	37	0.05	0.09	6.5	-	0	5.5
01F 03 4 02 V 0	FKM							8	-	0	8.5
01F 03 4 02 E 0	EPDM							-	7.5	0	7.5
								-	11	0	11.5
01F 03 4 25 N 0	NBR	1/4"	1.4	2.5	53	0.05	0.15	6.5	-	0	4
01F 03 4 25 V 0	FKM							8	-	0	7
01F 03 4 25 E 0	EPDM							-	7.5	0	6.5
								-	11	0	10.5

Solenoide non incluso - *Solenoid not included - Magnetspulen separat - Bobines non incluse - Bobina no incluida - Bobinas não incluído.*

1/8

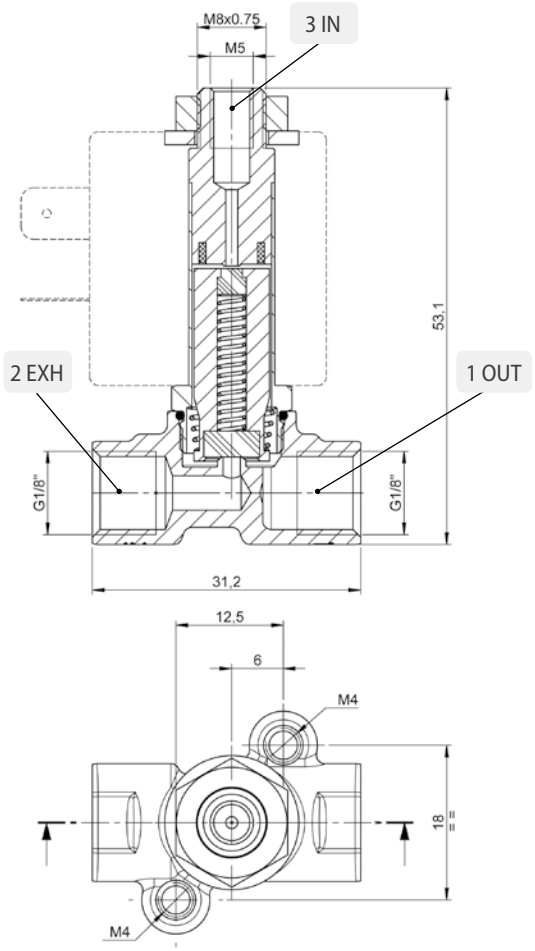
M8x0.75
M5
3 IN
2 EXH
1 OUT
53,1
G1/8"
G1/8"
31,2
12,5
6
M4
18
M4

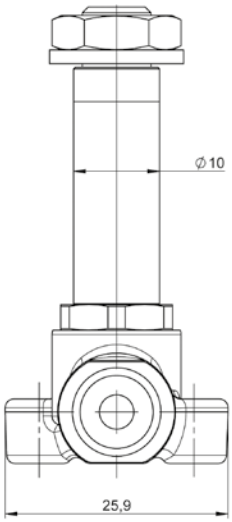
Ø 10
25,9

1/4

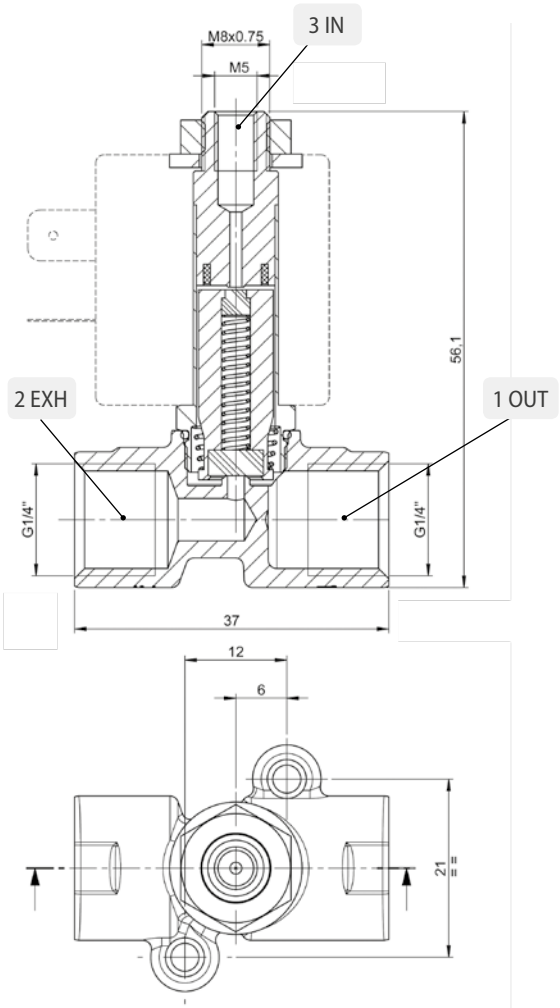
M8x0.75
M5
3 IN
2 EXH
1 OUT
56,1
G1/4"
G1/4"
37
12
6
21

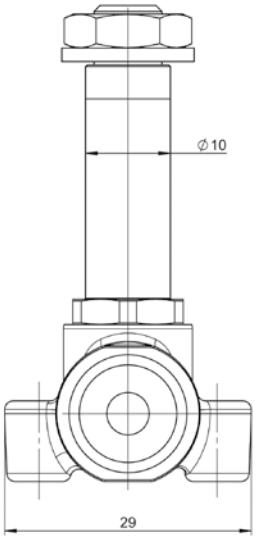
Ø 10
29

SOLENOIDI

SOLENOIDS
SPULEN
BOBINES
BOBINAS
SOLENÓIDES

22

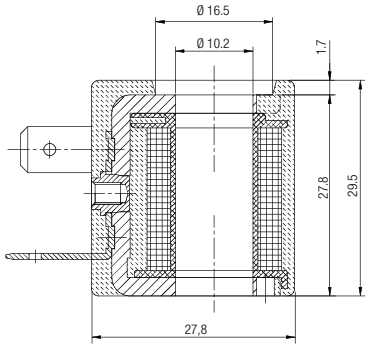

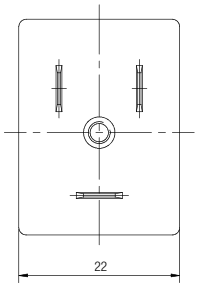

30

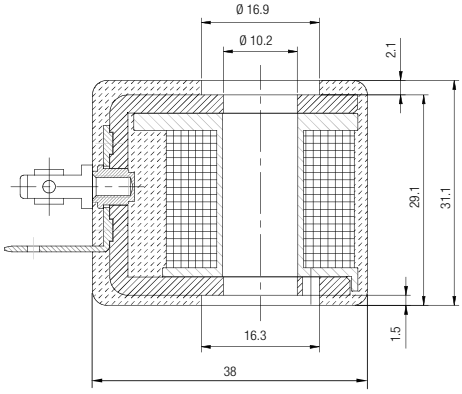

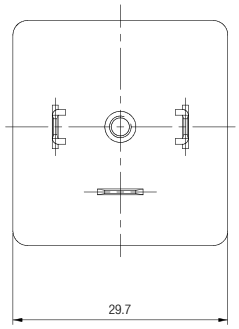

Codice *Code* *Nummer* *Code* *Código* *Código*	Diametro operatore *Operator diameter* *Durchmesser Führungsrohr* *Diamètre tube de pilotage* *Diámetro operador* *Diâmetro do operador*	Taglia *Size* *Grösse* *Dimensions* *Talla* *Tamanho*	Tensione *Voltage* *Leistung* *Tension* *Tensión* *Tensão*	Potenza *Function* *Leistung* *Puissance* *Potencia* *Potência*
SOL10 012 C 4 000	10	22	12V DC	6.5 w
SOL10 024 C 4 000	10	22	24V DC	6.5 w
SOL11 012 C 5 000	10	30	12V DC	8 w
SOL11 024 C 5 000	10	30	24V DC	8 w
SOL10 024 A 8 000	10	22	24V AC	7.5 VA
SOL10 110 A 8 000	10	22	110V AC	7.5 VA
SOL10 220 A 8 000	10	22	220V AC	7.5 VA
SOL11 024 A 9 000	10	30	24V AC	11 VA
SOL11 110 A 9 000	10	30	110V AC	11 VA
SOL11 220 A 9 000	10	30	220V AC	11 VA

TOLLERANZE DI TENSIONE
VOLTAGE TOLERANCE
SPANNUNGSTOLERANZ
TOLÉRENCE DE LA TENSION
TOLERANCIA DE TENSIÓN
TOLERÂNCIA DE TENSÃO

±10 %

CLASSE DI ISOLAMENTO
CLASS OF ISOLATION
ISOLIERSTOFFKLASSE
CLASSE D'ISOLATION
CLASE DE AISLAMIENTO
CLASSE DE ISOLAMENTO

H CEI EN 60085

CICLO DI LAVORO
DUTY RATE
ARBEITSZYKLUS
CYCLE DE SERVICE
CICLO DE TRABAJO
CICLO TRABALHO

100 % ED

GRADO DI PROTEZIONE
DEGREE OF PROTECTION
SCHUTZART
DEGRÉ DE PROTECTION
GRADO DE PROTECCIÓN
GRAU DE PROTEÇÃO

IP65 IEC 60529
con connettore
with connector
mit Stecker
avec connecteur
con conector
com conector

TERMINALI
TERMINALS
ANSCHLÜSSE
CONNEXION
TERMINALES
TERMINAIS

INDUSTRIAL AMP PER TAGLIA 22 / DIN 43650 PER TAGLIA 30
INDUSTRIAL AMP PER SIZE 22 - DIN 43650 PER SIZE 30
INDUSTRIAL AMP FÜR GRÖSSE 22 / 30
INDUSTRIAL AMP POUR GRANDEUR 22 / 30
INDUSTRIAL AMP PARA TALLA 22 / DIN 43650 PARA TALLA 30
INDUSTRIAL AMP PARA TAMANHO 22 - DIN 43650 PARA TAMANHO 30

CONNETTORE

CONNECTOR
STECKER
CONNECTEURS
CONECTORE
CONECTOR

22

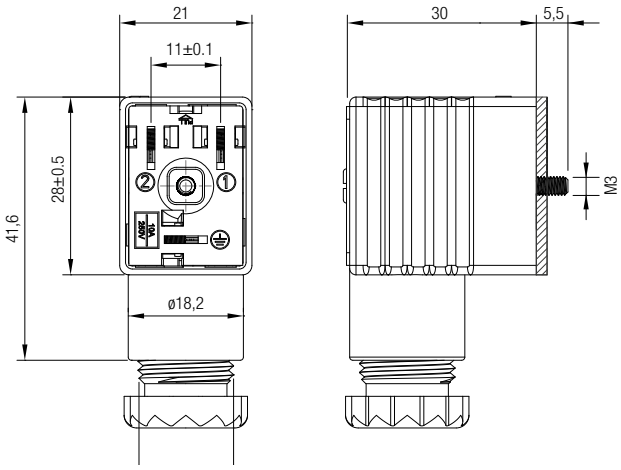

30-36

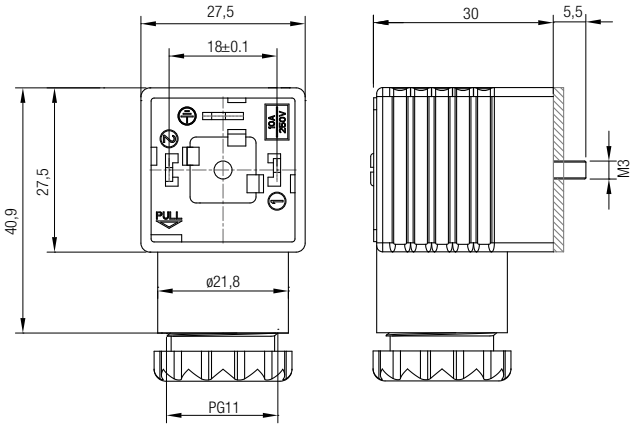

Schema elettrico
Wiring
Elektroschema
Schéma électrique
Esquema eléctrico
Esquema elétrico

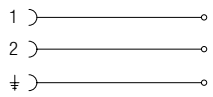

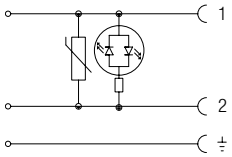

CON01 000 01
CON31 000 01

CON02 024 00
CON02 110 00
CON02 250 00

CON32 024 00
CON32 110 00
CON32 250 00

Codice *Code* *Nummer* *Code* *Código* *Código*	Colore *Colour* *Farbe* *Couleur* *Color* *Cor*	Caratteristiche *Characteristics* *Eigenschaften* *Caractéristiques* *Características* *Características*	Taglia *Size* *Grösse* *Dimensions* *Talla* *Tamanho*
CON01 000 01	■	2 POLI - *PINS - PINS - BROCHES - PINS - PINOS*	22
CON02 024 00	□	LED + VDR 0 - 24V	22
CON02 110 00	□	LED + VDR 110V	22
CON02 250 00	□	LED + VDR 220V	22
CON31 000 01	■	2 POLI - *PINS - PINS - BROCHES - PINS - PINOS*	30-36
CON32 024 00	□	LED + VDR 0 - 24V	30-36
CON32 110 00	□	LED + VDR 110V	30-36
CON32 250 00	□	LED + VDR 220V	30-36

■ **NERO**
BLACK
SCHWARZ
NOIR
NEGRO
PRETO

□ **TRASPARENTE**
TRANSPARENT
TRANSPARENT
TRANSPARENT
TRANSPARENTE
TRANSPARENTE

VDR: Dotati di Varistore come dispositivo di protezione delle sovratensioni.
Fitted with varistors as surge protection device.
Ausgestattet mit Varistor als ÜberSpannungsschutz.
Equipé avec varistance de protection contre les sur Tensions.
Dotado de Varistor como dispositivo de protección de sobretensiones.
Dotados de Varistor como dispositivo de proteção de sobretenção.

GRADO DI PROTEZIONE *DEGREE OF PROTECTION* *SCHUTZART* *DEGRÉ DE PROTECTION* *GRADO DE PROTECCIÓN* *GRAU DE PROTEÇÃO*	**IP65 IEC 60529**
DIAMETRO CAVO *CABLE DIAMETER* *KABELDURCHMESSER* *DIAMÈTRE DU CABLE* *DIÁMETRO CABLE* *DIÂMETRO DO CABO*	**6÷8 mm for size 22mm** **6÷8 mm e 8÷11 for size 30-36mm**

CONNETTORE UL

CONNECTOR
STECKER
CONNECTEURS
CONECTORE
CONECTOR

22

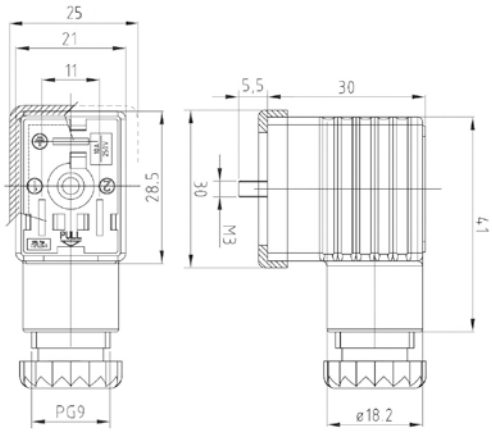

UL 1977 AND CAN/CSA C22.2 NO. 182.3

30-36

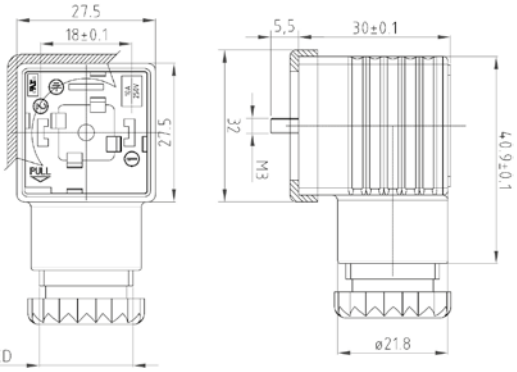

UL 1977 AND CAN/CSA C22.2 NO. 182.3

Schema elettrico
Wiring
Elektroschema
Schéma électrique
Esquema eléctrico
Esquema elétrico

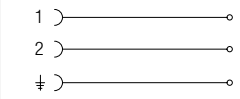

CONU1 000 01
CONU3 100 01

Codice *Code* *Nummer* *Code* *Código* *Código*	Colore *Colour* *Farbe* *Couleur* *Color* *Cor*	Caratteristiche *Characteristics* *Eigenschaften* *Caractéristiques* *Características* *Características*	Taglia *Size* *Grösse* *Dimensions* *Talla* *Tamanho*
CONU1 000 01	■	2 POLI - *PINS - PINS - BROCHES - PINS - PINOS*	22
CONU3 100 01	■	2 POLI - *PINS - PINS - BROCHES - PINS - PINOS*	30-36

■ **NERO**
BLACK
SCHWARZ
NOIR
NEGRO
PRETO

Guarnizione a profilo come previsto da certificazione UL/CSA.
Profile gasket as required by UL/CSA certification.
Profildichtung, wie es die UL/CSA-Zertifizierung verlangt.
Joint de profil tel que requis par la certification UL/CSA.
Junta del perfil según lo requerido por la certificación de UL/CSA.
Gaxeta do perfil como exigido pela certificação de UL/CSA.

GRADO DI PROTEZIONE *DEGREE OF PROTECTION* *SCHUTZART* *DEGRÉ DE PROTECTION* *GRADO DE PROTECCIÓN* *GRAU DE PROTEÇÃO*	**IP65 IEC 60529**
DIAMETRO CAVO *CABLE DIAMETER* *KABELDURCHMESSER* *DIAMÈTRE DU CABLE* *DIÁMETRO CABLE* *DIÂMETRO DO CABO*	**6÷8 mm for size 22mm** **6÷8 mm e 8÷11 for size 30-36mm**
TERMINALI *TERMINALS* *VERBINDUNG* *CONNEXION* *TERMINALES* *TERMINAIS*	**INDUSTRIAL AMP 22 mm** **DIN 43650 30-36 mm**

ACCESSORI FLUIDITY

FLUIDITY ACCESSORIES
ZUBEHÖR FLUIDITY
ACCESSOIRES FLUIDITY
ACCESORIOS FLUIDITY
ACESSÓRIOS FLUIDITY

03FK4

KIT MEMBRANA E O-RING SERIE 03F
DIAPHRAGM KIT AND O-RING
ERSATZMEMBRANE FÜR ELEKTROVENTILE UND O-RING
MEMBRANE DE RECHANGE ET O-RING
GRUPO MEMBRANA Y O-RING
KIT DIAFRAGMA E O-RING

Codice *Code* *Nummer* *Code* *Código* *Código*	Guarnizioni *Seals* *Dichtungen* *Joints* *Juntas* *Vedações*	Taglia *Size* *Grösse* *Dimensions* *Talla* *Tamanho*
03FK4 0 03 N 0	NBR	1/4
03FK4 0 03 V 0	FKM	1/4
03FK4 0 03 E 0	EPDM	1/4
03FK4 0 04 N 0	NBR	3/8 - 1/2
03FK4 0 04 V 0	FKM	3/8 - 1/2
03FK4 0 04 E 0	EPDM	3/8 - 1/2
03FK4 0 07 N 0	NBR	3/4
03FK4 0 07 V 0	FKM	3/4
03FK4 0 07 E 0	EPDM	3/4
03FK4 0 09 N 0	NBR	1″
03FK4 0 09 V 0	FKM	1″
03FK4 0 09 E 0	EPDM	1″

04FK4

KIT MEMBRANA E O-RING SERIE 04F
DIAPHRAGM KIT AND O-RING
ERSATZMEMBRANE FÜR ELEKTROVENTILE UND O-RING
MEMBRANE DE RECHANGE ET O-RING
GRUPO MEMBRANA Y O-RING
KIT DIAFRAGMA E O-RING

1/4
3/8 - 1/2

3/4 - 1″

Codice *Code* *Nummer* *Code* *Código* *Código*	Guarnizioni *Seals* *Dichtungen* *Joints* *Juntas* *Vedações*	Taglia *Size* *Grösse* *Dimensions* *Talla* *Tamanho*
04FK4 0 03 N 0	NBR	1/4
04FK4 0 03 V 0	FKM	1/4
04FK4 0 03 E 0	EPDM	1/4
04FK4 0 04 N 0	NBR	3/8 - 1/2 - Ø 12
04FK4 0 04 V 0	FKM	3/8 - 1/2 - Ø 12
04FK4 0 04 E 0	EPDM	3/8 - 1/2 - Ø 12
04FK4 0 Y3 N 0	NBR	3/8 - 1/2 - Ø 14
04FK4 0 Y3 V 0	FKM	3/8 - 1/2 - Ø 14
04FK4 0 Y3 E 0	EPDM	3/8 - 1/2 - Ø 14
04FK4 0 07 N 0	NBR	3/4
04FK4 0 07 V 0	FKM	3/4
04FK4 0 07 E 0	EPDM	3/4
04FK4 0 09 N 0	NBR	1″
04FK4 0 09 V 0	FKM	1″
04FK4 0 09 E 0	EPDM	1″

X4FK4

New

KIT MEMBRANA E O-RING SERIE 04F

DIAPHRAGM KIT AND O-RING
ERSATZMEMBRANE FÜR ELEKTROVENTILE UND O-RING
MEMBRANE DE RECHANGE ET O-RING
GRUPO MEMBRANA Y O-RING
KIT DIAFRAGMA E O-RING

1/4
3/8 - 1/2

3/4 - 1"

Codice *Code* *Nummer* *Code* *Código* *Código*	Guarnizioni *Seals* *Dichtungen* *Joints* *Juntas* *Vedações*	Taglia *Size* *Grösse* *Dimensions* *Talla* *Tamanho*
X4FK4 0 03 N 0	NBR	1/4
X4FK4 0 03 V 0	FKM	1/4
X4FK4 0 03 E 0	EPDM	1/4
X4FK4 0 04 N 0	NBR	3/8 - 1/2 - Ø 12
X4FK4 0 04 V 0	FKM	3/8 - 1/2 - Ø 12
X4FK4 0 04 E 0	EPDM	3/8 - 1/2 - Ø 12
X4FK4 0 Y3 N 0	NBR	3/8 - 1/2 - Ø 14
X4FK4 0 Y3 V 0	FKM	3/8 - 1/2 - Ø 14
X4FK4 0 Y3 E 0	EPDM	3/8 - 1/2 - Ø 14
X4FK4 0 07 N 0	NBR	3/4
X4FK4 0 07 V 0	FKM	3/4
X4FK4 0 07 E 0	EPDM	3/4
X4FK4 0 09 N 0	NBR	1"
X4FK4 0 09 V 0	FKM	1"
X4FK4 0 09 E 0	EPDM	1"

OPK04

KIT OPERATORE 10 MM SERIE 01F - 04F - X1F - X4F

OPERATOR KIT
FUHRUNGSROHR KIT
TUBE DE PILOTAGE KIT
OPERADOR KIT
OPERADOR KIT

2/2 NO

01F
04F

2/2 NC

01F
X1F
04F
X4F

3/2 NC

01F
X1F

3/2 NO

01F
X1F

Codice *Code* *Nummer* *Code* *Código* *Código*	Guarnizioni *Seals* *Dichtungen* *Joints* *Juntas* *Vedações*	Funzione *Function* *Funktion* *Fonctions* *Función* *Funções*
OPK04 NT B2 NC 00	NBR	2/2 NC
OPK04 VT B2 NC 00	FKM	2/2 NC
OPK04 ET B2 NC 00	EPDM	2/2 NC
OPK04 NT B2 NO 00	NBR	2/2 NO
OPK04 VT B2 NO 00	FKM	2/2 NO
OPK04 ET B2 NO 00	EPDM	2/2 NO
OPK04 NT B3 NC 00	NBR	3/2 NC
OPK04 VT B3 NC 00	FKM	3/2 NC
OPK04 ET B3 NC 00	EPDM	3/2 NC
OPK04 NT B3 NO 00	NBR	3/2 NO
OPK04 VT B3 NO 00	FKM	3/2 NO
OPK04 ET B3 NO 00	EPDM	3/2 NO

OPK05

KIT OPERATORE 13 MM SERIE 02F - 03F - X2F

OPERATOR KIT
FUHRUNGSROHR KIT
TUBE DE PILOTAGE KIT
OPERADOR KIT
OPERADOR KIT

2/2 NO

02F

2/2 NC

02F
X2F
03F

3/2 NC

02F
X2F

3/2 NO

02F
X2F

Codice *Code* *Nummer* *Code* *Código* *Código*	Guarnizioni *Seals* *Dichtungen* *Joints* *Juntas* *Vedações*	Funzione *Function* *Funktion* *Fonctions* *Función* *Funções*
OPK05 NT B2 NC 00	NBR	2/2 NC
OPK05 VT B2 NC 00	FKM	2/2 NC
OPK05 ET B2 NC 00	EPDM	2/2 NC
OPK05 NT B2 NO 00	NBR	2/2 NO
OPK05 VT B2 NO 00	FKM	2/2 NO
OPK05 ET B2 NO 00	EPDM	2/2 NO
OPK05 NT B3 NC 00	NBR	3/2 NC
OPK05 VT B3 NC00	FKM	3/2 NC
OPK05 ET B3 NC 00	EPDM	3/2 NC
OPK05 NT B3 NO 00	NBR	3/2 NO
OPK05 VT B3 NO 00	FKM	3/2 NO
OPK05 ET B3 NO 00	EPDM	3/2 NO

OPK06-07

New

KIT ANTICONDENSA IN FKM 2/2 - NC

ANTICONDENSATION KIT MADE IN FKM 2/2 - NC
FKM ANTIKONDENSAT KIT 2/2 - NC
KIT ANTI-BUÉE IN FKM 2/2 - NC
ANTICONDENSACIÓN KIT IN FKM 2/2 - NC
ANTICONDENSAÇÃO KIT IN FKM 2/2 - MC

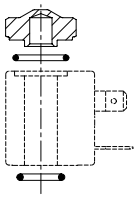

Codice *Code* *Nummer* *Code* *Código* *Código*	Guarnizioni *Seals* *Dichtungen* *Joints* *Juntas* *Vedações*	Taglia e diametro solenoidi *Size and diameter solenoids* *Grösse und durchmesser spulen* *Dimensions et Diamètre bobines* *Talla y Diámetro bobinas* *Tamanho e Diâmetro solenóides*
OPK06 VT B2 NC 22	FKM	22 - Ø 10
OPK06 VT B2 NC 30	FKM	30 - Ø 10
OPK07 VT B2 NC 30	FKM	30/36 - Ø 13

VAL04

VALIGETTA ESPOSITIVA

DEMO CASE
DEMONSTRATIONSKOFFER
COFFRE DE DÉMONSTRATION
MALETA EXPOSITOR
MALETA EXPOSITORA

Code	Pack.
VAL04	1

COMPATIBILITA' CHIMICA "SERIE FLUIDITY"

CHEMICAL COMPATIBILITY
VEREINBARKEIT CHEMICAL
CHIMIQUE COMPATIBILITÉ
COMPATIBILIDAD QUÍMICA
COMPATIBILIDADE QUÍMICA

FLUIDS	BODY MATERIAL		SEALS		
	Brass	Stainless Steel AISI 316L	NBR	EPDM	FKM
Acetone - Acetone - Aceton - Acetone - Acétone - Acetone	🔴	🟢	🔴	🟢	🔴
Acetylene - Acetilene - Ethin - Acétylène - Acetileno - Acetileno	🟢	🟢	🔴	🟢	🟢
Argon	🟢	🟢	🔴	🟢	🟢
Benzene - Benzene - Benzol - Benzène - Benceno - Benzeno	🟢	🟢	🔴	🔴	🔴
Butane - Butano - n-Butan - Butane - Butano - Butano	🟢	🟢	🔴	🔴	🟢
Carbon dioxide dry (gas) - Anidride carbonica - Kohlendioxid trocken - dioxyde de carbone à sec - dióxido de carbono seco	🟢	🟢	🟢	🟢	🟢
Carbon dioxide dry (liquid) - Anidride carbonica - Kohlendioxid trocken - dioxyde de carbone à sec - dióxido de carbono seco	🟢	🟢	🔴	🔴	🔴
Carbon disulfide - Solfuro di carbonio - Kohlenstoffdisulfid - Disulfure de carbone - Sulfuro de carbono - Dissulfeto de carbono	🟢	🟢	🔴	🔴	🔴
Chloroform (100%) - Cloroformio - Chloroform - Chloroforme - Cloroformo - Clorofórmio	🟢	🟢	🔴	🔴	🔴
Diesel fuel	🟢	🟢	🟢	🔴	🟢
Helium - Elio - Helium - Hélium - Helio - Hélio	🟢	🟢	🟢	🔴	🟢
Ethane - Etano - Ethan - Éthane - Etano - Etano	🟢	🟢	🟢	🔴	🟢
Ethanol - Etanolo - Ethanol - Éthanol - Etanol - Etanol	🟢	🟢	🔴	🔴	🟡
Ethyl acetate - Acetato di etile - Essigsäureethylester - Acétate d'éthyle - Etanoato de etilo - Acetato de etila	🟢	🟢	🔴	🔴	🔴
Ethyl chloride - Cloruro di etile - Ethyl-Chlorid - Chlorure d'éthyle - Cloruro de etilo - Cloreto de etilo	🟢	🟢	🟢	🟢	🟢
Ethylene glycol - Glicole etilenico - Ethylenglykol - Éthylène glycol - Glicol de etileno - Etileno glicol	🟢	🟢	🟢	🟢	🟢
Formaldehyde (100%) - Formaldeide - Formaldehyd - Formaldéhyde - Formaldehído - Formaldeído	🟢	🟢	🔴	🟢	🔴
Freon	🟢	🟢	🟡	🟡	🟡
Glycerine - Glicerina - Glyzerin - Glycérine - Glicerina - Glicerina	🟢	🟢	🟢	🟢	🟢
Heptane - Eptano - Heptan - Heptane - Heptano - Heptano	🟢	🟢	🟢	🔴	🟢
Hexane - Esano - Hexan - Hexane - Hexano - Hexano	🟢	🟢	🟢	🔴	🟢
Hydrogen - Idrogeno - Wasserstoff - Hydrogène - Hidrógeno - Hidrogénio	🟢	🟢	🟢	🟢	🟢
Hydrogen peroxide - Acqua Ossigenata - Wasserstoff-Peroxid - Peroxyde d'hydrogène - Peróxido de hidrógeno - Peróxido de hidrogênio	🟡	🟢	🔴	🟡	🟢
Isobutane - Isobutano - Isobutan - Isobutane - Isobutano - Isobutano	🟢	🟢	🟢	🔴	🟢
Isopentane - Isopentano - Isopentane - Isopentane - Isopentano - Isopentano	🟢	🟢	🟢	🔴	🟢
Methane - Metano - Methan - Méthane - Metano - Metano	🟢	🟢	🟢	🔴	🟢
Methanol - Metanolo - Methanol - Méthanol - Metanol - Metanol	🟢	🟢	🟢	🟢	🔴
Methyl chloride - Clorometano - Chlormethan - Chlorométhane - Clorometano - Clorometano	🟢	🟢	🔴	🔴	🟢
Mineral oil - Olio minerale - Mineralöl - Huile minérale - Aceite mineral - Óleo mineral	🟢	🟢	🟢	🔴	🟢
Neon	🟢	🟢	🟢	🔴	🟢
Nitrobenzene - Nitrobenzene - Nitrobenzol - Nitrobenzène - Nitrobenceno - Nitrobenzeno	🟢	🟢	🔴	🔴	🟢
Nitrogen - Azoto - Stickstoff - Azote - Nitrógeno - Nitrogênio	🟢	🟢	🟢	🟢	🟢
Oxigen - Ossigeno - Sauerstoff - Oxygène - Oxígeno - Oxigênio	🟢	🟢	🟡	🟡	🟢
Pentane - Pentano - Pentan - Pentane - Pentano - Pentano	🟢	🟢	🟢	🔴	🟢
Petrol - Benzina - Benzin - Essence - Gasolina - Gasolina	🟢	🟢	🔴	🔴	🟢
Propane (LPG) - Propano (GPL) - Propan (LPG) - Propane (GPL) - Propano (GLP) - Propano (GPL)	🟢	🟢	🟢	🔴	🟢
Propyl Alcohol - Alcool Propilico - Propyl-Alkohol - Alcool Propylique - Alcohol Propílico - Álcool propílico	🟢	🟢	🟢	🟢	🟢
Toluene - Toluene - Toluol - Toluène - Tolueno - Tolueno	🟢	🟢	🔴	🔴	🟢
Trichlorethylene dry - Trielina - Trichlorethen - Trichloréthylène - Tricloroetileno - Tricloroetileno	🟡	🟢	🔴	🔴	🟢
Vinegar - Aceto - Essig - Vinaigre - Vinagre - Vinagre	🔴	🟢	🔴	🟢	🟢
Water demineralized - Acqua demineralizzata - Demineralisiertes Wasser - Eau purifiée - Agua desionizada - Água deionização	🟢	🟢	🟢	🟢	🟢
Water (Hard) - Acqua dura - Hartes Wasser - Eau dure - Agua dura - Água dura	🟢	🟢	🟢	🟢	🟢
Water (Hot <75°C) - Acqua calda - Heißes Wasser - Eau chaude - Agua caliente - Água quente	🟢	🟢	🟢	🟢	🟢
Water (Hot and steam <140°C) - Vapore e acqua calda - Dampf und Heißwasser - Vapeur et eau chaude - Vapor y agua caliente - Vapor e água quente	🟢	🟢	🔴	🟢	🟡
Water with glycol - Acqua con glicole - Wasser mit Glykol - Eau avec glycol - Agua con glicol - Água com glicol	🟢	🟢	🟢	🟢	🟢
Xylene - Xilene - Xylole - Xylène - Xileno - Xilene	🟢	🟢	🔴	🔴	🟢

LEGEND:

- 🟢 **COMPATIBLE -** COMPATIBILE - KOMPATIBEL - COMPATIBLE - COMPATIBLE - COMPATÍVEL
- 🔴 **INCOMPATIBLE -** INCOMPATIBILE - UNVEREINBAR - INCOMPATIBLE - INCOMPATIBLE - INCOMPATÍVE
- 🟡 **ASK TO TECHNICAL DEPARTMENT -** CHIEDERE ALL'UFFICIO TECNICO - KONTAKTIEREN SIE UNS - VEUILLEZ NOUS CONSULTER - CONTACTAR EL DEPARTIMENTO TÉCNICO - CONSULTE O DEPARTAMENTO TÉCNICO

AIGNEP

AIGNEP SPA
Via Don G. Bazzoli - 34
25070 Bione (BS)
ITALY

T: +39 0365 896626
F: +39 0365 896561

aignep.it@aignep.com

AIGNEP USA LLC
7121 Loblolly Pine Blvd
Fairview, TN 37062
U.S.A.

T: +1 615 771 6650
F: +1 615 771 0926

aignep.usa@aignep.com

AIGNEP LATAM
Sede:
Calle 15 N 27-78 Local 2
Sec. Paloquemao - 111411
Bogota
COLOMBIA

T: +57 1 37 52 50 1
T: +57 1 37 52 50 8

Sucursal:
Calle 6 SUR 52-80 Local 19
Cc. El Rodeo - 0520024 Medellìn
COLOMBIA

T: +57 4 58 70 90 1

aignep.latam@aignep.com

AIGNEP IBERICA SA
Pol. Ind. el Tortuguer "Can Prat"
Naves 23 y 24 08691
Monistrol de Montserrat - Barcelona
SPAIN

T: +34 93 828 47 36
F: +34 93 828 44 32

aignep.es@aignep.com

AIGNEP AG
Industriestrasse 22A
2545 Selzach
SWITZERLAND

T: +41 32 342 09 09
F: +41 32 342 09 11

aignep.ch@aignep.com

AIGNEP DO BRASIL COMERCIO DE COMPONENTES PARA AUTOMAÇÃO LTDA
Rua Campos Mello, 185
Vila Mathias - 11015-011 - Santos/SP
BRASIL

T: +55 13 2138 4049
F: +55 13 2138 4052

aignep.br@aignep.com

AIGNEP FRANCE SARL
2, Avenue des Amèthystes
44338 Nantes Cedex 3
FRANCE

T: +33 02 72 24 26 50
F: +33 02 72 24 26 51

aignep.fr@aignep.com

AIGNEP (Wuxi) FLUID TECHNOLOGY CO., LT D.
NO 8, Yanggong Road, Nanhu Main Road
Wuxi, Jiangsu.
CHINA

T: 0510-8544 1923
F: 0510-8540 0223

aignep.cn@aignep.com

www.aignep.com

Aignep si riserva il diritto di variare modelli e ingombri senza preavviso.
Aignep reserves the right to vary models and dimensions without notice.
Aignep behält sich das Recht vor, Daten ohne Ankündigung zu ändern.
Aignep se réserve le droit de modifier les données sans préavis.
Aignep se reserva el derecho de modificar modelos y dimensiones sin previo aviso.
Aignep reserva-se o direito de alterar os modelos e dimensões sem prévio aviso.

Aggiornamento - *Updated - Stand - Mise a jour - Actualización - Atualização:* 11/2018